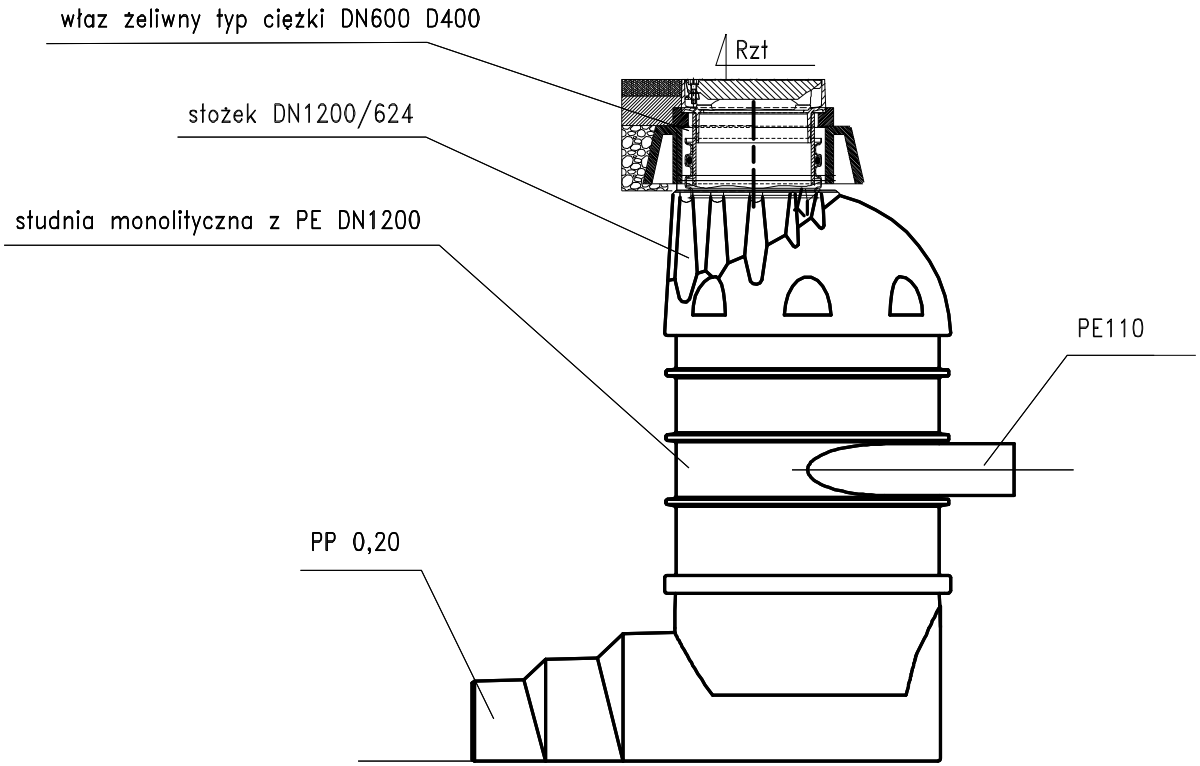

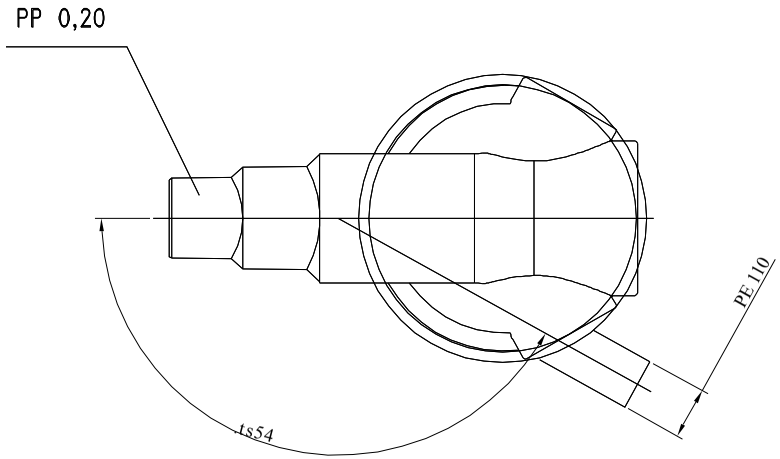

Instech Zakład Techniki Sanitarnej

Projekt	ROZBUDOWA SIECI WODOCIĄGOWEJ I KANALIZACJI SANITARNEJ			
Adres obiektu	DZ. 1458, 1789/3, MAGNUSZEW; GM. MAGNUSZEW			
Rysunek	SCHEMAT MONTAŻU STUDNI ROZPRĘŻNEJ Sr			
Branża	SANITARNA		SKALA	
Funkcja	Imię i nazwisko	Nr uprawnień	Podpis	Nr rysunku:
Projektant	mgr inż. PAWEŁ BOBROWSKI	MAZ/0201/POOS/07		7
Projektant sprawdzający	mgr inż. PAWEŁ RĘDZIŃSKI	MAZ/0428/POOS/09		
PRAWA AUTORSKIE ZASTRZEŻONE			Data: 04.2020 r.	Strona: 2